ATEN
Simply Better Connections™

DVI Booster

VE560

User Guide

© Copyright 2007 ATEN® International Co., Ltd.ATEN and the ATEN logo are trademarks of ATEN International Co., Ltd. All rights reserved. All other trademarks are the property of their respective owners.

This product is RoHS compliant.

Manual Part No. PAPE-1285-B00G Printing Date: 07/2007

A Hardware Overview

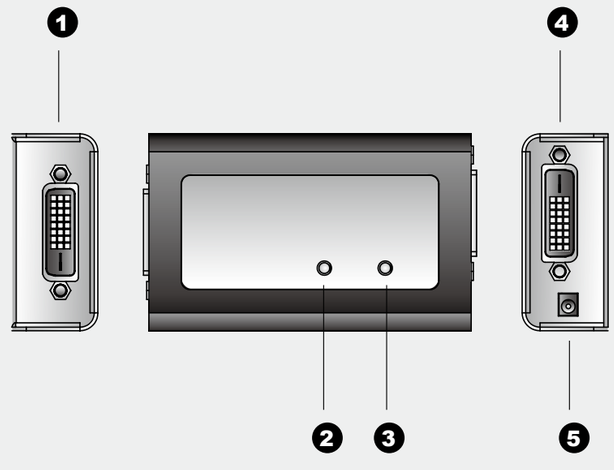

Package Contents

1 VE560 DVI Repeater
1 Power Adapter
1 Mounting Kit
1 User Guide

B VE560 Installation Diagram

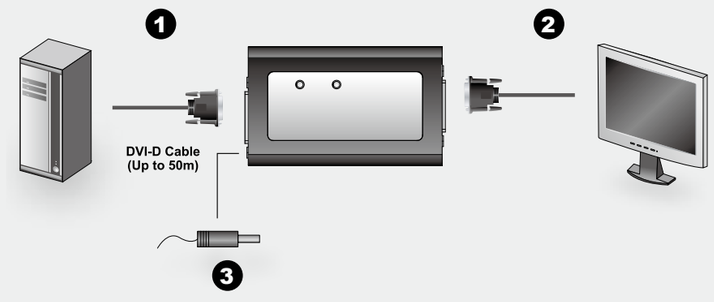

C Wall Mounting

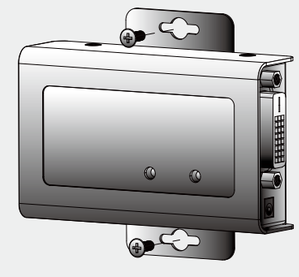

Online Registration

International:
http://support.aten.com

North America:
http://www.aten-usa.com/product_registration

Technical Phone Support

International:
886-2-86926959

North America:
1-888-999-ATEN

The following contains information that relates to China:

部件名称	有毒有害物质或元素					
	铅	汞	镉	六价铬	多溴联苯	多溴二苯醚
电器部件	●	○	○	○	○	○
机构部件	○	○	○	○	○	○

○: 表示该有毒有害物质在该部件所有均质材料中的含量均在SJ/T 11363-2006规定的限量要求之下。
●: 表示符合欧盟的豁免条款，但该有毒有害物质至少在该部件的某一均质材料中的含量超出SJ/T 11363-2006的限量要求。
×: 表示该有毒有害物质至少在该部件的某一均质材料中的含量超出SJ/T 11363-2006的限量要求。

Requirements

Video Source

- A DVI graphic controller or card having a DVI port. It should support the maximum display resolution of the display to be connected.

Video Display

- A display device or receiver with a DVI input connector

Cables

- A DVI-D cable up to 50m (24 AWG) or 25m (28 AWG) long

Hardware Overview A

VE560 Side View

#	Description	Function
1	DVI Out	The DVI-D cable that connects to the Video Display Device plugs into this connector.

VE560 Front View

#	Description	Function
2	On Line LED	Lights to indicate the unit is accessing the Video Source Device.
3	Power LED	Lights the unit is receiving power.

VE560 Side View

#	Description	Function
4	DVI In	The DVI-D cable that connects back to the Video Source Device plugs into this connector.
5	Power Jack	The DC 5V power adapter cable plugs in here.

Hardware Installation B

Important

- Ensure that all devices are powered off and properly grounded before connecting them to the DVI Booster.

Installing your new DVI Booster involves the following steps (refer to the installation diagram):

1. Use a DVI-D cable to connect the Video Source Device's Output port to the DVI Input port on the VE560's side panel.
2. Use a DVI-D cable to connect the Video Display Device's input port to the DVI Out port on the VE560's side panel.
3. Connect the provided power adapter into an AC source, and then connect the adapter's power cable to the DC Power Jack on the side panel of the VE560.
4. Power On the Video Source and Video Display Devices.

Wall Mounting C

To mount the VE560 on a wall do the following:
- Using the screws, screw the mounting bracket into the bottom of the unit, and then screw the bracket into the wall.

Specifications

Function		VE560
Connectors	Video Out	1 x DVI-D Female (White)
	Video In	1 x DVI-D Female (White)
	Power Jack	1 x DC Jack
LEDs	Power	1 (Orange)
	On Line	1 (Green)
Video		1080p (HDTV) / WUXGA (1920x1200)
Signal Range		50m (24 AWG); 25m (28 AWG)
Power Consumption		DC 5V; 1W
Environment	Operating Temp.	0–50°C
	Storage Temp.	-20–60°C
	Humidity	0–80% RH, Non-condensing
Physical Properties	Housing	Metal
	Weight	0.16 kg
	Dimensions (L x W x H)	9.00 x 5.50 x 2.40 cm

Configuration requise

Périphérique(s) source

- Une carte ou un contrôleur graphique DVI avec port DVI. Requiert la prise en charge de la résolution maximale du périphérique d'affichage à connecter.

Périphérique(s) cible

- Un périphérique d'affichage ou un récepteur avec entrée DVI

Câbles

- Un câble DVI-D de 50 m (24 AWG) ou 25 m (28 AWG) maximum

Présentation du matériel A

Vue latérale du VE560

Nº	Description	Fonction
1	Sortie DVI	Le câble DVI-D relié au périphérique cible se branche sur ce connecteur.

Vue avant du VE560

Nº	Description	Fonction
2	Voyant On Line (en ligne)	S'allume pour indiquer que l'unité accède au périphérique source.
3	Voyant d'alimentation	S'allume lorsque l'unité est sous tension.

Vue latérale du VE560

Nº	Description	Fonction
4	Entrée DVI	Le câble DVI-D relié au périphérique source se branche sur ce connecteur.
5	Prise d'alimentation	Le câble de l'adaptateur secteur de 5 V c.c. se branche ici.

Installation du matériel B

Important

- Vérifiez que tous les périphériques sont éteints et correctement mis à la terre avant de les connecter au amplificateur DVI.

Pour installer votre nouveau amplificateur DVI , procédez comme suit (reportez-vous également au schéma d'installation) :

1. Utilisez un câble DVI-D pour relier le port de sortie du périphérique source au port d'entrée DVI situé à l'arrière du VE560.
2. Utilisez le câble DVI-D pour relier le port d'entrée du périphérique cible au port de sortie DVI situé à l'arrière du VE560.
3. Branchez l'adaptateur secteur fourni sur une prise de courant, puis reliez son câble d'alimentation à l'entrée de courant continu située à l'arrière du VE560.
4. Allumez les périphériques cible et source.

Montage au mur C

Pour monter le VE560 au mur, procédez comme suit :
- Vissez le support de montage sur la partie inférieure de l'unité (à l'aide des vis fournies), puis fixez le support au mur.

Spécifications

Fonction		VE560
Connecteurs	Sortie vidéo	1 connecteur DVI-D femelle (blanc)
	Entrée vidéo	1 connecteur DVI-D femelle (blanc)
	Prise d'alimentation	1 prise de c.c.
Voyants	Alimentation	1 (orange)
	On Line (en ligne)	1 (vert)
Moniteur		1080p (HDTV) / WUXGA (1920x1200)
Longueur de câble		5V c.c., 1W
Consommation électrique		50m (24 AWG); 25m (28 AWG)
Environnement	Température de fonctionnement	0 à 50 °C
	Température de stockage	-20 à 60 °C
	Humidité	HR de 0 à 80 %, sans condensation
Propriétés physiques	Carcasse	Métallique
	Poids	0.16 kg
	Dimensions (L x P x H)	9.00 x 5.50 x 2.40 cm

Voraussetzungen

Signalquelle(n)

- Eine DVI-Grafikkarte mit DVI-Ausgang. Sie sollte die maximale Auflösung unterstützen, die der anzuschließende Bildschirm unterstützt.

Empfangsgerät(e)

- Anzeigegerät oder Receiver mit DVI-Eingang

Kabel

- Ein DVI-D-Kabel, maximal 50 m (24 AWG) bzw. 25 m (28 AWG)

Hardware-Übersicht A

VE560 Seitliche Ansicht

Nr.	Beschreibung	Funktion
1	DVI-Ausgang	Hier schließen Sie das DVI-D-Kabel an, das zum Gerät der Gegenstelle (Signalempfänger) läuft.

VE560 Vorderseitige Ansicht

Nr.	Beschreibung	Funktion
2	On Line-LED	Leuchtet, wenn das Gerät auf das Quellgerät zugreift..
3	LED-Betriebsanzeige	Leuchtet, wenn das Gerät mit Strom gespeist wird.

VE560 Seitliche Ansicht

Nr.	Beschreibung	Funktion
4	DVI-Eingang	The DVI-D cable that connects back to the Source Device plugs into this connector.
5	Stromeingangsbuchse	Hier schließen Sie das Stromkabel des 5-V-Netzteils an.

Hardware installieren B

Wichtig

- Schalten Sie alle Geräte aus, und sorgen Sie für eine ordnungsgemäße Erdung, bevor Sie sie mit dem DVI-Booster verbinden.

Zur Installation des DVI-Booster müssen Sie die folgenden Schritte durchführen (siehe das Installationsdiagramm):

1. Verbinden Sie den Signalausgang der Signalquelle mit dem DVI-Eingang am Bedienfeld des VE560. Verwenden Sie dazu ein DVI-D-Kabel.
2. Verbinden Sie den Signaleingang des Signalempfängers mit dem DVI-Ausgang am Bedienfeld des VE560. Verwenden Sie dazu ein DVI-D-Kabel.
3. Schließen Sie das mitgelieferte Netzteil an eine Steckdose und sein Stromkabel an die Stromeingangsbuchse am Bedienfeld des VE560 an.
4. Schalten Sie die Signalquelle und die Signalempfänger ein.

Wandmontage C

Um den VE560 an der Wand zu montieren, gehen Sie folgendermaßen vor :
- Verwenden Sie die mitgelieferten Schrauben, um den Montagerahmen auf die Unterseite des Gerätes zu verschrauben. Anschließend bringen Sie den Rahmen an der Wand an.

Technische Daten

Funktion		VE560
Anschlüsse	Video-Ausgänge	1 x DVI-D Weiblein (weiß)
	Video-Eingänge	1 x DVI-D Weiblein (weiß)
	Stromeingangsbuchse	1 x Stromeingangsbuchse
LED-Anzeigen	Stromversorgung	1 (orange)
	Online	1 (grün)
Bildschirm		1080p (HDTV) / WUXGA (1920x1200)
Kabellänge		50m (24 AWG); 25m (28 AWG)
Stromverbrauch		5 V =, 1W
Umgebung	Betriebstemperatur	0 -50°C
	Lagertemperatur	-20 -60°C
	Feuchtigkeit	0 -80% rel. Luftfeuchte, nicht kondensierend
Physische Eigenschaften	Gehäuse	Metall
	Gewicht	0.16 kg
	Abmessungen (L x B x H)	9.00 x 5.50 x 2.40 cm

Requisitos

Dispositivo(s) fuente

- Una controladora o tarjeta gráfica DVI con un puerto DVI. Debe admitir la resolución máxima empleada en el dispositivo de visualización que vaya a conectar.

Dispositivo(s) de destino

- Un dispositivo de visualización o un receptor con entrada DVI

Cables

- Un cable DVI-D de 50 m (24 AWG) o 25 m (28 AWG) como máximo

Aspectos generales del hardware A

Vista lateral del VE560

Nº	Descripción	Función
1	Salida DVI	Aquí se conecta el cable DVI-D procedente del dispositivo de destino.

Vista frontal del VE560

Nº	Descripción	Función
2	Indicador On Line (en línea)	Se enciende para indicar que la unidad está accediendo al dispositivo fuente.
3	Indicador LED de alimentación	Se enciende cuando la unidad está recibiendo corriente eléctrica.

Vista lateral del VE560

Nº	Descripción	Función
4	Entrada DVI	The DVI-D cable that connects back to the Source Device plugs into this connector.
5	Entrada de alimentación	Aquí se conecta el cable del adaptador de alimentación de 5 V c.c.

Instalación del hardware B

Importante

- Apague todos los dispositivos y verifique que están debidamente conectados a tierra antes de conectarlos al repetidor DVI.

Para instalar el nuevo repetidor DVI, proceda como se indica a continuación (consulte también el diagrama de instalación):

1. Use un cable DVI-D para conectar el puerto de salida del dispositivo fuente al puerto de entrada DVI situado en el panel lateral del VE560.
2. Use un cable DVI-D para conectar el puerto de entrada del dispositivo de destino al puerto de salida DVI situado en el panel lateral del VE560.
3. Conecte el adaptador de alimentación incluido a una toma eléctrica y luego su cable de alimentación a la entrada de corriente continua situada en el panel lateral del VE560.
4. Encienda los dispositivos de destino y fuente.

Montaje en la pared C

Para montar el VE560 en la pared, proceda como se indica a continuación:
- Atornille el marco de montaje en la parte inferior de la unidad (con los tornillos incluidos) y luego fije el marco a la pared.

Especificaciones

Función		VE560
Conectores	Salida de vídeo	1 conector DVI-D hembra (blanco)
	Entrada de vídeo	1 conector DVI-D hembra (blanco)
	Entrada de alimentación	1 toma de c.c.
Indicadores LED	Alimentación	1 (anaranjado)
	On Line (en línea)	1 (verde)
Monitor		1080p (HDTV) / WUXGA (1920x1200)
Longueur de câble		50m (24 AWG); 25m (28 AWG)
Consumo		5 V c.c., 1W
Entorno	Temperatura de funcionamiento	0 a 50 °C
	Temperatura de almacenamiento	-20 a 60 °C
	Humedad	0 a 80% HR, sin condensar
Propiedades físicas	Carcasa	Metálica
	Peso	0.16 kg
	Dimensiones (L x An x Al)	9.00 x 5.50 x 2.40 cm

A Hardware Overview

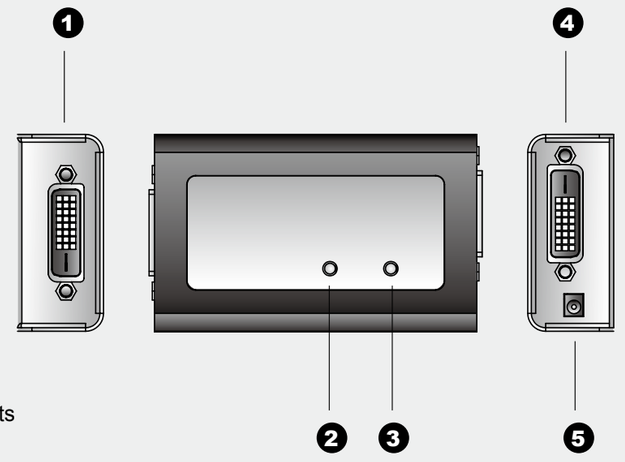

Package Contents

1 VE560 DVI Repeater
1 Power Adapter
1 Mounting Kit
1 User Guide

B VE560 Installation Diagram

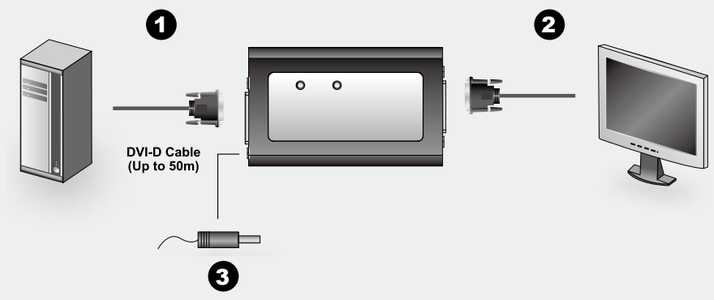

C Wall Mounting

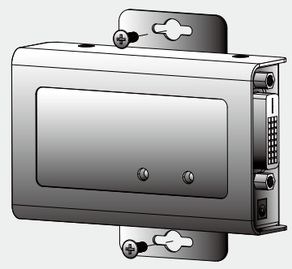

Online Registration

International:
http://support.aten.com

North America:
http://www.aten-usa.com/product_registration

Technical Phone Support

International:
886-2-86926959

North America:
1-888-999-ATEN

The following contains information that relates to China:

部件名称	有毒有害物质或元素					
	铅	汞	镉	六价铬	多溴联苯	多溴二苯醚
电器部件	●	○	○	○	○	○
机构部件	○	○	○	○	○	○

20

○: 表示该有毒有害物质在该部件所有均质材料中的含量均在SJ/T 11363-2006规定的限量要求之下。
●: 表示符合欧盟的豁免条款，但该有毒有害物质至少在该部件的某一均质材料中的含量超出SJ/T 11363-2006的限量要求。
×: 表示该有毒有害物质至少在该部件的某一均质材料中的含量超出SJ/T 11363-2006的限量要求。

Requisiti

Dispositivo/i sorgente

- Una scheda grafica o controller DVI con porta DVI. Dovrebbe supportare il massimo della risoluzione del display da collegare.

Dispositivo(i) di caricamento

- Ricevitore o dispositivo di visualizzazione con un connettore di ingresso DVI

Cavi

- Un cavo DVI-D con lunghezza massima di 50 m (24 AWG) o 25 m (28 AWG)

Panoramica dell'hardware A

VE560 - vista laterale

#	Descrizione	Funzione
1	Uscita DVI	A questo connettore viene collegato il cavo DVI-D che connette il dispositivo di caricamento.

VE560 - vista anteriore

#	Descrizione	Funzione
2	LED online	Si accende per indicare che l'unità sta accedendo al dispositivo sorgente.
3	LED di alimentazione	Si accende quando l'unità riceve la corrente elettrica.

VE560 - vista laterale

#	Descrizione	Funzione
4	Ingresso DVI	A questo connettore viene collegato il cavo DVI-D che connette il dispositivo sorgente.
5	Presa d' alimentazione	Qui viene inserito lo spinotto del cavo dell'alimentatore CC 5 V.

Installazione hardware B

Importante

- Assicurarsi che tutti i dispositivi siano spenti e messi correttamente a terra prima di collegarli al amplificatore DVI.

L'installazione del amplificatore DVI. richiede le operazioni seguenti (fare riferimento al diagramma di installazione):

1. Usare un cavo DVI-D per collegare la porta di uscita del dispositivo sorgente alla porta di ingresso DVI nel pannello laterale del VE560.
2. Usare un cavo DVI-D per collegare la porta di ingresso del dispositivo di caricamento alla porta di uscita DVI nel pannello laterale del VE560.
3. Collegare l'alimentatore in dotazione a un presa CA, poi collegare il cavo di alimentazione alla presa d'alimentazione CC sul pannello laterale del VE560.
4. Accendere i dispositivi sorgente e di caricamento.

Montaggio a parete C

Per montare a parete il VE560, procedere come segue:
- Usando le viti fornite nella confezione, avvitare la staffa di montaggio al lato inferiore dell'unità, poi avvitare la staffa alla parete.

Specifiche tecniche

Funzione		VE560
Connettori	Uscita video	1 x femmina DVI-D (bianco)
	Entrata video	1 x femmina DVI-D (bianco)
	Presa d' alimentazione	1 x connettore CC
LED	Alimentazione	1 (arancione)
	Online	1 (Verde)
Video		1080p (HDTV) / WUXGA (1920x1200)
Lunghezza del cavo		50m (24 AWG); 25m (28 AWG)
Potenza assorbita		CC 5 V; 1W
Ambiente	Temperatura di esercizio	0-50°C
	Temperatura di conservazione	-20-60°C
	Umidità	Da 0 a -80% RH, senza condensa
Proprietà fisiche	Scatola	Metallo
	Peso	0.16 kg
	Dimensioni (L x P x A cm)	9.00 x 5.50 x 2.40 cm

システム必要環境

コンピュータ

- DVI出力対応のDVIグラフィックスコントローラーまたはビデオカード。接続するモニタの解像度に適した出力が可能であること。

コンソール

- DVI対応のディスプレイデバイスまたはレシーバー

ケーブル

- 最長50m(24AWG)または25m(28AWG)のDVI-Dケーブル

製品各部説明 A

VE560 サイドビュー

#	説明	機能
1	DVI 出力	DVI 出力を行います。

VE560 フロントビュー

#	説明	機能
2	オンラインLED	VGA 出力デバイスにアクセスするとオンライン LED が点灯します。
3	電源 LED	電源が供給されているとき、LED が点灯します。

VE560 サイドビュー

#	説明	機能
4	DVI 入力	DVI-D ケーブルを使用し、出力デバイスと接続します。
5	電源ジャック	DC5V 電源アダプタを接続します。

ハードウェアセットアップ B

重要

- デバイスにDVI ブースターを接続する前に、すべてのデバイスが正しくアースされ、電源がオフになっていることを確認してください。

DVI ブースターのセットアップは以下の手順に従ってください。(セットアップ作業は下図も参考にしてください)

1. DVI-Dケーブルを使用し、VGA出力デバイスの出力ポートとVE560リアパネルのDVI入力ポートを接続してください。
2. DVI-Dケーブルを使用し、VGA入力デバイスの入力ポートとVE560リアパネルDVI出力ポートを接続してください。
3. 同梱の電源アダプタをAC電源に接続し、アダプタの電源ケーブルをVE560リアパネルDC電源ジャックに接続してください。
4. VGA入力デバイス及び出力デバイスの電源をオンにしてください。

ラックマウント C

VE560をマウントするには以下の手順に従ってください。
- 製品同梱のネジを使用して、ユニットの底面にマウント用ブラケットを固定してください。その後ウォールにネジ止めしてください。

製品仕様

機能		VE560
コネクタ	ビデオ出力	DVI-Dメス×1 (白)
	ビデオ入力	DVI-Dメス×1 (白)
	電源	DCジャック
LED	電源	1 (オレンジ)
	On Line	1 (グリーン)
VGA解像度		1080p (HDTV) / WUXGA (1920x1200)
ケーブル延長距離		50m (24 AWG); 25m (28 AWG)
消費電力		DC 5.3V; 1W
動作環境	動作温度	0–50°C
	保管温度	-20–60°C
	湿度	0 - 80% RH, 結露なきこと
本体	ケース材料	メタル
	重量	0.16 kg
	サイズ (W×D×H)	9.00 x 5.50 x 2.40 cm

요구사항

소스 디바이스

- DVI 그래픽 콘트롤러 또는 DVI 포트가 장착된 카드로서 연결되는 화면의 최대 화면 해상도를 지원해야 합니다.

로드 디바이스

- 디스플레이 디바이스 또는 DVI 입력 커넥터가 달린 리시버

케이블

- 50m (24 AWG) 또는 25m (28 AWG) 길이의 DVI-D 케이블

하드웨어 개요 A

VE560 측면도

#	사 항	기 능
1	DVI 아웃(DVI Out)	로드 디바이스에 연결된 DVI-D 케이블을 이 커넥터로 연결하십시오.

VE560 정면도

#	사 항	기 능
2	온라인 LED(On Line LED)	소스 디바이스의 접속여부를 표시합니다.
3	전원 LED(Power LED)	전원의 공급 여부를 표시합니다.

VE560 측면도

#	사 항	기 능
4	DVI 인(DVI In)	소스 디바이스의 후면에 연결된 DVI-D 케이블을 이 커넥터로 연결하십시오.
5	전원잭(Power Jack)	DC 5V 전원 아답터 케이블을 이곳에 연결하십시오.

하드웨어 설치방법 B

중요사항

- DVI 증폭기를 연결하기 전에 모든 장비들의 전원을 해제하고 올바르게 접지되어있는지 확인하십시오.

새로 DVI 증폭기를 설치하려면 다음과 같은 절차를 따르십시오. (설치도면을 참조하십시오):

1. DVI-D 케이블을 사용하여 소스 디바이스의 출력포트에서 VE560후면 패널의DVI 입력 포트로 연결하십시오.
2. VE560의 후면패널에 있는 DVI 출력포트에서 로드 디바이스의 입력포트로 제공된 DVI-D 케이블을 연결하십시오.
3. 제공된 전원 아답터를 AC 소스로 연결하십시오. 그 후, 전원 아답터 케이블을 VE560의 후면패널에 있는 DC 파워잭으로 연결하십시오.
4. 소스 디바이스와 로드 디바이스의 전원을 연결하십시오.

월 마운팅 C

VE560을 벽에 고정하기 위하여 다음과 같이 하십시오.
- 본 패키지에 제공된 스크류 나사를 사용하여 유닛의 바닥부분으로 마운팅 브라켓을 고정한 후, 벽에 브라켓을 고정하십시오.

제품 사양

기 능		VE560
커넥터	바디오 아웃	1 x DVI-D 암 (흰색)
	비디오 인	1 x DVI-D 암 (흰색)
	파워잭	1 x DC Jack
LED	전원	1 (오렌지색)
	온라인	1 (녹색)
비디오		1080p (HDTV) / WUXGA (1920x1200)
케이블길이		50m (24 AWG); 25m (28 AWG)
전력소비		DC 5.3V; 1W
사용 환경	작동 온도	0–50°C
	저장 온도	-20–60°C
	습도	0–80% RH, Non-condensing
외관 특성	외장	메탈
	무게	0.16 kg
	제품 사이즈 (L x W x H)	9.00 x 5.50 x 2.40 cm

系统需求

视频来源

- 一组DVI绘图控制器或显示卡，其配备一组DVI连接口，并可支持欲连接显示器之最大分辨率。

视频显示

- 一组配备DVI输入连接口的显示器或接收器。

线材

- 一组可支持至50公尺的DVI-D 线材(24AWG)，或是可支持至25公尺的DVI-D线材(28 AWG)。

硬件检视 A

VE560 侧边

#	描述	功能
1	输出	连接至视频显示端设备的DVI-D线材，可插至此连接口。

VE560 前板

#	描述	功能
2	联机LED 指示灯	显示该设备已经连接至视频来源设备。
3	电源LED 指示灯	灯亮显示该设备已接收电源。

VE560 侧边

#	描述	功能
4	DVI 输入	连接至视频来源端设备的DVI-D线材，可插至此连接口。
5	电源插孔	将DC 5V的电源适配器，插于此。

硬件安装 B

重要!

- 于安装前，请先确定所有设备的电源皆已关闭，并已适当地完成接地。

安装DVI讯号放大器，包含步骤如下(请参考安装联机图):

1. 使用一组DVI-D线材，连接视频来源端设备的输出口，至VE560面板上的DVI输入口。
2. 使用一组DVI-D线材，连接视频显示端设备的输入口，至VE560面板上的DVI 输出口。
3. 将本包装所提供的电源适配器，插至AC电源，并将适配器的电源线连接至面板上的DC电源插孔。
4. 开启视频来源与显示端设备的电源。

墙壁安装 C

如欲将VE560安装于墙壁上，请执行如下:
- 使用螺丝，将安装固定片锁至设备上，再将固定片连同设备锁至墙壁上。

产品规格表

功能		VE560
界面	视频输出	1 x DVI-D 母头 (白)
	视频输入	1 x DVI-D 母头 (白)
	电源插孔	1 x DC 插孔
LED指示灯	电源	1 (橘)
	联机	1 (绿)
视频分辨率		1080p (HDTV) / WUXGA (1920x1200)
讯号长度		50m (24 AWG); 25m (28 AWG)
耗电量		DC 5V; 1W
作业环境	操作温度	0–50°C
	储存温度	-20–60°C
	湿度	0–80% RH,非凝结
机体属性	外壳	金属
	重量	0.16 公斤
	尺寸 (长 x 宽 x 高)	9.00 x 5.50 x 2.40 厘米

系統需求

視訊來源

- 一組DVI繪圖控制器或顯示卡，其配備一組DVI連接埠，並可支援欲連接顯示器之最大解析度。

視訊顯示

- 一組配備DVI輸入連接埠的顯示器或接收器。

線材

- 一組可支援至50公尺的DVI-D 線材(24AWG)，或是可支援至25公尺的DVI-D線材(28 AWG)。

硬體檢視 A

VE560 側邊

#	描述	功能
1	DVI 輸出	連接至視訊顯示端裝置的DVI-D線材，可插至此連接埠。

VE560 前板

#	描述	功能
2	連線LED 指示燈	顯示該裝置已經連接至視訊來源裝置。
3	電源LED 指示燈	燈亮顯示該裝置已接收電源。

VE560 側邊

#	描述	功能
4	DVI 輸入	連接至視訊來源端裝置的DVI-D線材，可插至此連接埠。
5	電源插孔	將DC 5V的電源變壓器，插於此。

硬體安裝 B

重要!

- 於安裝前，請先確定所有裝置的電源皆已關閉，並已適當地完成接地。

安裝DVI訊號放大器，包含步驟如下(請一併參考安裝連線圖):

1. 使用一組DVI-D線材，連接視訊來源端裝置的輸出埠，至VE560面板上的DVI輸入埠。
2. 使用一組DVI-D線材，連接視訊顯示端裝置的輸入埠，至VE560面板上的DVI 輸出埠。
3. 將本包裝所提供的電源變壓器，插至AC電源，並將變壓器的電源線連接至面板上的DC電源插孔。
4. 開啓視訊來源與顯示端裝置的電源。

牆壁安裝 C

如欲將VE560安裝於牆壁上，請執行如下:
- 使用螺絲，將安裝固定片鎖至裝置上，再將固定片連同裝置鎖至牆壁上。

產品規格表

功能		VE560
介面	視訊輸出	1 x DVI-D 母頭 (白)
	視訊輸入	1 x DVI-D 母頭 (白)
	電源插孔	1 x DC 插孔
LED指示燈	電源	1 (橘)
	連線	1 (綠)
視訊解析度		1080p (HDTV) / WUXGA (1920x1200)
訊號長度		50m (24 AWG); 25m (28 AWG)
耗電量		DC 5V; 1W
作業環境	操作溫度	0–50°C
	儲存溫度	-20–60°C
	濕度	0–80% RH, 非凝結
機體屬性	外殼	金屬
	重量	0.16 公斤
	尺寸 (長 x 寬 x 高)	9.00 x 5.50 x 2.40 公分