ATEN
Simply Better Connections™

2/4/8-Port Video Splitter

VS-92A / VS-94A / VS-98A

User Guide

© Copyright 2009 ATEN® International Co., Ltd.
ATEN and the ATEN logo are trademarks of ATEN International Co., Ltd. All rights reserved. All other trademarks are the property of their respective owners.

This product is RoHS compliant.

Part No. PAPE-1285-I01G Printing Date: 07/2010

CE FC

Package Contents

1 VS-92A/VS-94A/VS-98A Video Splitter
1 Power Adapter
1 User Guide

A Front View (VS-98A)

Rear View (VS-98A)

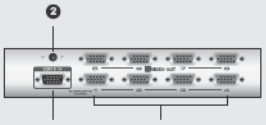

B Single Stage Installation

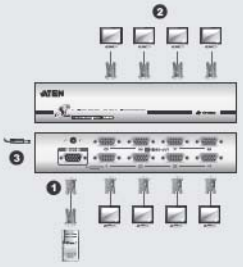

C Cascading

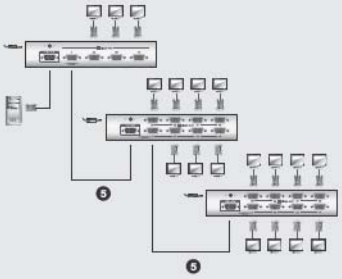

FCC Information

This equipment has been tested and found to comply with the limits for a Class B digital device, pursuant to Part 15 of the FCC Rules. These limits are designed to provide reasonable protection against harmful interference in a residential installation. This equipment generates, uses and can radiate radio frequency energy, and if not installed and used in accordance with the instruction manual, may cause interference to radio communications. However, there is no guarantee that interference will not occur in a particular installation. If this equipment does cause harmful interference to radio or television reception, which can be determined by turning the equipment off and on, the user is encouraged to try to correct the interference by one or more of the following measures:

- Reorient or relocate the receiving antenna;
- Increase the separation between the equipment and receiver;
- Connect the equipment into an outlet on a circuit different from that which the receiver is connected;
- Consult the dealer/an experienced radio/television technician for help.

Online Registration

International:
http://support.aten.com
North America:
http://www.aten-usa.com/product_registration

Technical Phone Support

International:
886-2-86926959
North America:
1-888-999-ATEN Ext: 4988
United Kingdom:
44-8-4481-58923

The following contains information that relates to China:

部件名称	铅	汞	镉	六价铬	多溶溴二苯醚
电路板组件	O	O	O	O	O
机箱组件	O	O	O	O	O

O: 表示该有毒有害物质低于SJ/T 11363-2006的限量要求。
●: 表示符合欧盟的豁免条款，但该有毒有害物质至少在该部件的某一均质材料中的含量高于SJ/T 11363-2006的限量要求。
X: 表示该有毒有害物质至少在该部件的某一均质材料中的含量高于SJ/T 11363-2006的限量要求。

20

Requirements

Source Device

The following equipment must be installed on the computer or source device that acts at the source of video content:
- HDB-15 Output Connector

Display Device(s)

A display device with an HDB-15 input connector for each output port you will be installing.

Notes:
1. The VS-92A/VS-94A/VS-98A supports VGA, XGA, UXGA, WUXGA and multisync monitors.
2. If you connect a DDC type monitor the Video Out Port 1, all other monitors must be able to support the highest resolution that the DDC monitor can provide.

Cables

- A high density HDB-15 video extender cable for the video source device
- A high density HDB-15 video extender cable for each display device you will be installing

Hardware Review A

Front View

1. Power LED

Rear View

2. Power Jack
3. Video In Port
4. Video Out Ports

Hardware Installation

Single Stage Installation B

In a single stage installation, no additional video splitters are cascaded from the first unit. To set up a single stage installation, do the following:

1. Use a high density HDB-15 male/female video extender cable to connect the PC or source device's video port to the Video In port on the rear of the Video Splitter.
2. Use 2/4/8 high density HDB-15 male/female video extender cables to connect 2/4/8 monitors/display devices to the Video Splitter's Video Out ports located on the rear panel.
3. Plug the power adapter that came with the package into an AC power source; plug the power adapter cable into the Video Splitter's power jack.
4. Power on the Video splitter; power on the monitors/display devices; power on the PC/source device.

Cascading C

To provide even more displays, additional units can be cascaded from the Video Splitter's Output ports. Simply use additional high density HDB-15 male/female video extender cables to connect any available Video Out on the parent splitter to the Video In port on the child splitter. See number 5 in the installation diagram.

You can cascade as many VS-92A/VS-94A/VS-98A units as there are ports available, and all three models can be mixed on the same cascade.

Specifications

Function		VS-92A	VS-94A	VS-98A
Display Connections		2 / 8*	4 / 64*	8 / 512*
Connectors	Video In	1 x HDB-15 Male		
	Video Out	2 x HDB-15 Female	4 x HDB-15 Female	8 x HDB-15 Female
	Power	1 x DC Jack		
LEDs	Power	1 (orange)		
Video	Resolution	1920 x 1440 @ 60 Hz		
	Bandwidth	350 MHz		300 MHz
Cable Distance		65 m		
Power Consumption		DC9V, 1.24W	DC9V, 2.03W	DC9V, 3.94W
Environment	Operating Temp.	0~50°C		
	Storage Temp.	-20~60°C		
	Humidity	0~80% RH, Non-condensing		
Physical Properties	Housing	Metal		
	Weight	0.42 kg	0.61 kg	0.69 kg
	Dimensions (L x W x H)	13.00 x 7.50 x 4.50 cm	20.00 x 7.50 x 4.50 cm	

* Display connections in three-level cascade

Configuration minimale

Périphérique source

L'équipement suivant doit être installé sur l'ordinateur ou le périphérique utilisé comme source de contenu graphique :
- Connecteur de sortie HDB-15

Périphérique(s) d'affichage

Un périphérique d'affichage avec connecteur d'entrée HDB-15 pour chaque port de sortie à configurer

Remarques :
1. Le VS-92A/VS-94A/VS-98A est compatible avec les moniteurs VGA, XGA, UXGA, WUXGA et multisync.
2. Si vous connectez un moniteur de type DDC au port 1 de sortie vidéo, tous les autres moniteurs doivent pouvoir prendre en charge la résolution la plus haute que le moniteur DDC peut fournir.

Câbles

- Un câble d'extension graphique HDB-15 à haute densité pour le périphérique graphique source.
- Un câble d'extension graphique HDB-15 à haute densité pour chaque périphérique d'affichage faisant partie de l'installation.

Description de l'appareil A

Vue avant

1. Voyant d'alimentation

Vue arrière

2. Prise d'alimentation
3. Port d'entrée vidéo
4. Ports de sortie vidéo

Installation du matériel

Installation simple B

Dans une installation simple, aucun répartiteur graphique supplémentaire n'est installé en cascade à partir du premier dispositif. Pour mettre en place une installation simple, procédez comme suit :

1. Utilisez un câble d'extension graphique mâle/femelle HDB-15 à haute densité pour connecter le port graphique de l'ordinateur ou du périphérique source au port d'entrée graphique à l'arrière du répartiteur graphique.
2. Utilisez des câbles d'extension graphiques mâles/femelles HDB-15 à haute densité pour connecter 2/4/8 moniteurs/périphériques d'affichage aux ports de sortie graphiques à l'arrière du répartiteur graphique.
3. Branchez l'adaptateur secteur fourni avec le répartiteur sur une prise de courant et sur la prise d'alimentation du répartiteur graphique.
4. Allumez le répartiteur graphique ; allumez les moniteurs/périphériques d'affichage; allumez l'ordinateur/périphérique source.

Installation en cascade C

Afin de pouvoir utiliser encore plus d'écrans, vous pouvez installer des unités supplémentaires en cascade depuis les ports de sortie du répartiteur graphique. Utilisez simplement des câbles d'extension graphiques mâles/femelles HDB-15 à haute densité supplémentaires pour connecter toute sortie graphique disponible sur le répartiteur parent au port d'entrée graphique du répartiteur enfant. Voir numéro 5 sur le schéma d'installation.

Vous pouvez installer en cascade autant d'unités VS-92A/VS-94A/VS-98A qu'il y a de ports disponibles, et les trois modèles peuvent être utilisés conjointement sur la même cascade.

Caractéristiques techniques

Fonction		VS-92A	VS-94A	VS-98A
Connexions pour l'affichage		2 / 8*	4 / 64*	8 / 512*
Connecteurs	Entrée graphique	1 connecteur HDB-15 mâle		
	Sortie graphique	2 connecteurs HDB-15 femelles	4 connecteurs HDB-15 femelles	8 connecteurs HDB-15 femelles
	Alimentation	1 prise d'alimentation c.c.		
Voyants	Alimentation	1 (orange)		
Signal graphique	Résolution	1920 x 1440 à 60 Hz		
	Bande passante	350 MHz		300 MHz
Longueur de câble		65 m		
Consommation électrique		c.c. 9 V, 1,24 W	c.c. 9 V, 2,03 W	c.c. 9 V, 3,94 W
Environnement	Température de fonctionnement	0 à 50 °C		
	Température de stockage	-20 à 60 °C		
	Humidité	Humidité relative de 0 à 80 %, sans condensation		
Propriétés physiques	Boîtier	Métallique		
	Poids	0,42 kg	0,61 kg	0,69 kg
	Dimensions (Long. x Larg. x Haut.)	13.00 x 7.50 x 4.50 cm	20.00 x 7.50 x 4.50 cm	

*Connexion d'écrans en cascade à trois niveaux

Voraussetzungen

Signalquelle

Auf den Signalquellen oder Computern, die das Grafiksignal senden, muss mindestens Folgendes installiert sein:
- HDB-15-Ausgangsbuchse

Anzeigegerät(e)

Ein Anzeigegerät mit HDB-15-Eingang für jeden Signalausgang, der installiert werden soll

Hinweise:
1. Der VS-92A/VS-94A/VS-98A unterstützt VGA-, XGA-, UXGA-, WUXGA- und Multisync-Monitore.
2. Wenn Sie einen DDC-Monitor an den Video-Ausgang 1 anschließen, müssen alle anderen Monitore ebenfalls die höchste Auflösung unterstützen, die der DDC-Monitor unterstützt.

Kabel

- Ein High-Hensity HDB-15-Grafikverlängerungskabel für die Grafiksignalquelle
- Ein High-Hensity HDB-15-Grafikverlängerungskabel für jeden anzuschließenden Bildschirm

Hardwareübersicht A

Vorderseitige Ansicht

1. LED-Betriebsanzeige

Rückseitige Ansicht

2. Stromeingangsbuchse
3. Video-Eingang
4. Video-Ausgänge

Hardware installieren

Einzelinstallation B

Als Einzelebene wird ein Aufbau bezeichnet, in dem keine weiteren Grafiksplitter hinter dem ersten Grafiksplitter in Reihe geschaltet werden. Zum Aufbau einer Einzelinstallation gehen Sie folgendermaßen vor:

1. Verbinden Sie den Ausgang der Grafikkarte des Computers oder der Grafiksignalquelle mit dem Grafikeingang auf der Rückseite des Splitters. Verwenden Sie dazu ein High-Density HDB-15-VGA-Grafikverlängerungskabel Männlein/Weiblein.
2. Verbinden Sie die Ausgänge auf der Rückseite des Splitters mit 2, 4 bzw. 8 Monitoren bzw. Anzeigegeräten. Verwenden Sie dazu 2, 4 bzw. 8 High-Density HDB-15-VGA-Grafikverlängerungskabel Männlein/Weiblein.
3. Verbinden Sie das mitgelieferte Netzteil mit einer stromführenden Steckdose und anschließend mit der Netzeingangsbuchse am Splitter.
4. Schalten Sie den Grafiksplitter, die Monitore/Anzeigegeräte und den Computer bzw. die Grafiksignalquelle ein.

Reihenschaltung C

Um noch mehr Displays anschließen zu können, lassen sich weitere Geräte an den Signalausgängen des Grafiksplitters kaskadieren. Verwenden Sie einfach zusätzliche High-Density HDB-15-Grafikverlängerungskabel (Männlein/Weiblein), um einen beliebigen Ausgang Video Out des Splitters erster Ordnung mit dem Signaleingang Video in eines untergeordneten Splitters zu verbinden. Siehe die Nummer 5 im Installationsdiagramm.

Sie können so viele VS-92A/VS-94A/VS-98A hintereinander schalten, wie Ports verfügbar sind. Ebenso können alle drei Modelle innerhalb derselben Kaskade vermischt werden.

Technische Daten

Funktion		VS-92A	VS-94A	VS-98A
Monitoranschlüsse		2 / 8*	4 / 64*	8 / 512*
Anschlüsse	Grafikeingänge	1 x HDB-15 Männlein		
	Grafikausgänge	2 x HDB-15 Weiblein	4 x HDB-15 Weiblein	8 x HDB-15 Weiblein
	Stromversorgung	1 x Stromeingangsbuchse		
LED-Anzeigen	Stromversorgung	1 (orange)		
Bildschirm	Auflösung	1920 x 1440 bei 60 Hz		
	Bandbreite	350 MHz		300 MHz
Kabellänge		65 m		
Stromverbrauch		9 V=, 1,24 W	9 V=, 2,03 W	9 V=, 3,94 W
Umgebung	Betriebstemperatur	0–50 °C		
	Lagertemperatur	-20-60 °C		
	Feuchtigkeit	0 -80% rel. Luftfeuchte, nicht kondensierend		
Physische Eigenschaften	Gehäuse	Metall		
	Gewicht	0,42 kg	0,61 kg	0,69 kg
	Abmessungen (L x B x H)	13,00 x 7,50 x 4,50 cm	20,00 x 7,50 x 4,50 cm	

* Display-Reihenschaltung in drei Ebenen

Requisitos

Dispositivo fuente

En los dispositivos fuente de señal gráfica u ordenadores que se conectan al equipo debe estar instalado lo siguiente:
- Toma de salida HDB-15

Dispositivo(s) de visualización

Un dispositivo de visualización con conector de entrada HDB-15 para cada puerto de salida que desee utilizar

Notas:
1. El VS-92A/VS-94A/VS-98A admite monitores VGA, XGA, UXGA, WUXGA y Multisync.
2. Si conecta un monitor que admita la señal DDC al puerto de salida de vídeo 1, todos los demás monitores deben admitir la resolución máxima posible para el monitor DDC.

Cables

- Un cable alargador HDB-15 de alta densidad para el dispositivo fuente
- Un cable alargador HDB-15 de alta densidad para cada dispositivo de visualización que desee instalar

Presentación del hardware A

Vista frontal

1. Indicador LED de alimentación

Vista posterior

2. Entrada de alimentación
3. Puerto de entrada de señal gráfica
4. Puertos de salida de señal gráfica

Instalación del hardware

Instalación individual B

En una instalación individual, no se conectan más repartidores de señal gráfica en cascada a partir de la primera unidad. Para configurar una instalación individual, haga lo siguiente:

1. Conecte la salida de la tarjeta gráfica del ordenador o dispositivo fuente al puerto de entrada de señal Video In en la parte posterior del repartidor gráfico. Para ello, utilice un cable HDB-15 macho a hembra de alta densidad.
2. Conecte 2, 4 u 8 monitores o dispositivos de visualización a las salidas Video Out en la parte posterior del repartidor gráfico. Para ello, utilice 2, 4 u 8 cables HDB-15 macho a hembra de alta densidad.
3. Conecte el adaptador de alimentación incluido a una toma eléctrica y el cable del adaptador a la entrada de alimentación del repartidor gráfico.
4. Encienda el repartidor gráfico, encienda los monitores/dispositivos de visualización y encienda el ordenador o la fuente de señal.

Instalación en cascada C

Para poder conectar más pantallas HDMI, es posible conectar varias unidades en cascada en los puertos de salida del repartidor gráfico. Emplee cables de extensión de vídeo HDB-15 macho/hembra de alta densidad adicionales para conectar cualquier puerto de salida de Video Out del repartidor gráfico de primer orden a la entrada Video In del repartidor gráfico subordinado. Véase el número 5 del diagrama de instalación.

Puede conectar en cascada tantos VS-92A/VS-94A/VS-98A como haya puertos disponibles. Además, los tres modelos pueden mezclarse en la misma cascada.

Especificaciones

Función		VS-92A	VS-94A	VS-98A
Puertos de conexión para pantalla		2 / 8*	4 / 64*	8 / 512*
Conectores	Entrada de vídeo	1 conector HDB-15 macho		
	Salida de vídeo	2 conectores HDB-15 hembra	4 conectores HDB-15 hembra	8 conectores HDB-15 hembra
	Alimentación	1 toma de c.c.		
Indicadores LED	Alimentación	1 (naranja)		
Resolución gráfica	Resolución	1920 x 1440 a 60 Hz		
	Ancho de banda	350 MHz		300 MHz
Longitud de cable		65 m		
Consumo		9 V c.c., 1,24 W	9 V c.c., 2,03 W	9 V c.c., 3,94 W
Entorno	Temperatura de funcionamiento	0 a 50 °C		
	Temperatura de almacenamiento	-20 a 60 °C		
	Humedad	0 a 80% de HR, sin condensar		
Propiedades físicas	Carcasa	Metálica		
	Peso	0,42 kg	0,61 kg	0,69 kg
	Dimensiones (L x An x Al)	13.00 x 7.50 x 4.50 cm	20.00 x 7.50 x 4.50 cm	

* Conexión de pantallas en cascada de tres niveles

Package Contents

1 VS-92A/VS-94A/VS-98A Video Splitter
1 Power Adapter
1 User Guide

A Front View (VS-98A)

Rear View (VS-98A)

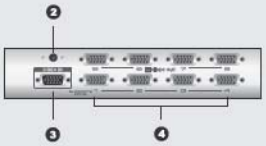

B Single Stage Installation

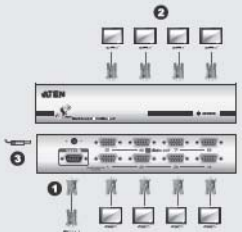

C Cascading

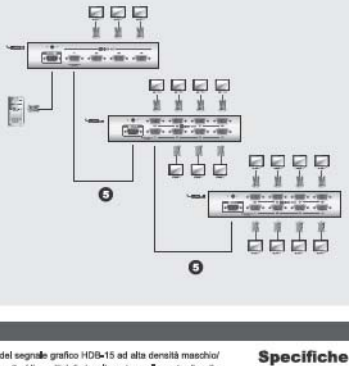

Online Registration

International:
http://support.aten.com

North America:
http://www.aten-usa.com/product_registration

Technical Phone Support

International:
886-3-8692959

North America:
1-888-999-ATEN Ext: 4988

United Kingdom:
44-8-4481-58923

The following contains information that relates to China:

部件名称	铅	汞	镉	六价铬	多溶溴联苯	多溶二溴醚
电源适配器	○	○	○	○	○	○
线缆组件	○	○	○	○	○	○

○ 表示该有毒有害物质或元素所有均低于SJ/T 11363-2006规定的限量要求之下。
● 表示该产品部分零件使用了该有毒有害物质或元素，但该有毒有害物质或元素所使用的是一种豁免使用的物质类别或其RoHS Directive的限量要求。
× 表示该有毒有害物质或元素至少在该部件或某一类同质部件中的含量超出了SJ/T 11363-2006的限量要求。

20

Splitter del segnale grafico a 2/4/8 porte – manuale per l'utente VS-92A/VS-94A/VS-98A

www.aten.com

Requisiti

Dispositivo sorgente

Sul computer o sul dispositivo sorgente, che opera come la fonte del contenuto del segnale grafico, deve essere installato il seguente dispositivo:
• Connettore in uscita HDB-15

Dispositivo/i di visualizzazione

Un dispositivo di visualizzazione con un connettore d'entrata HDB-15 per ogni porta d'uscita che verrà installata.

Note:
1. Il dispositivo VS-92A/VS-94A/VS-98A supporta monitor VGA, XGA, UXGA, WUXGA e Multisync.
2. Se si collega un monitor DDC alla Porta 1 d'uscita del segnale grafico, tutti gli altri monitor dovranno essere in grado di supportare la risoluzione maggiore che il monitor DDC può fornire.

Cavi

• Un cavo estensore del segnale grafico HDB-15 ad alta densità per il dispositivo sorgente del segnale grafico
• Un cavo estensore del segnale grafico HDB-15 ad alta densità per ogni dispositivo di visualizzazione che ci si appresta a installare.

Hardware A

Visione anteriore

1. LED d'alimentazione

Visione posteriore

2. Presa d'alimentazione
3. Porta d'entrata del segnale grafico
4. Porte d'uscita del segnale grafico

Installazione dell'hardware

Installazione singola B

In caso di installazione singola, al primo dispositivo non verranno collegati a cascata altri splitter del segnale grafico. Per effettuare un'installazione singola, procedere come segue:

1. Utilizzare un cavo estensore del segnale grafico HDB-15 ad alta densità maschio-femmina per collegare la porta del segnale grafico del PC, o del dispositivo sorgente, alla porta d'entrata del segnale grafico sul retro dello splitter.
2. Utilizzare 2/4/8 cavi estensori del segnale grafico HDB-15 ad alta densità maschio/femmina per collegare 2/4/8 monitor/dispositivi di visualizzazione alle porte d'uscita del segnale grafico dello splitter situate sul pannello posteriore.
3. Inserire l'alimentatore in dotazione in una presa di corrente e poi il cavo dell'alimentatore nella presa d'alimentazione dello splitter.
4. Accendere lo splitter e i monitor/dispositivi di visualizzazione; poi accendere il PC/dispositivo sorgente.

Collegamento in cascata C

Per ottenere un maggior numero di visualizzazioni è possibile collegare in cascata, dalle porte d'uscita, ulteriori dispositivi. Basterà utilizzare altri cavi estensori del segnale grafico HDB-15 ad alta densità maschio/femmina per collegare una qualsiasi uscita del segnale grafico disponibile sullo splitter padre alla porta in entrata del segnale grafico sullo splitter figlio. Vedere il numero 5 nella figura dell'installazione.

È possibile collegare in cascata tanti VS-92A/VS-94A/VS-98A quante sono le porte disponibili e tutti e tre i modelli possono essere mescolati all'interno dello stesso collegamento a cascata.

Specifiche

Funzione		VS-92A	VS-94A	VS-98A
Collegamenti dello schermo		2 / 8*	4 / 64*	8 / 512*
Connettori	Entrata video	1 HDB-15 (maschio)		
	Uscita video	2 HDB-15 (femmina)	4 HDB-15 (femmina)	8 HDB-15 (femmina)
	Alimentazione	1 connettore CC		
LED	Alimentazione	1 (arancione)		
Segnale grafico	Risoluzione	1920 x 1440 @ 60 Hz		
	Larghezza di banda	350 MHz		300 MHz
Distanza del cavo		65 m		
Consumo elettrico		DC9V,1.24W	DC9V,2.03W	DC9V,3.94W
Condizioni ambientali	Temperature operativa	0~50°C		
	Temperature di conservazione	-20~60°C		
	Umidità	0~80% d'umidità relativa, senza condensa		
Proprietà fisiche	Case	Metallo		
	Peso	0.42 kg	0.61 kg	0.69 kg
	Dimensioni (lungh. x larghx alt.)	13.00 x 7.50 x 4.50 cm	20.00 x 7.50 x 4.50 cm	

*Collegamenti dello schermo in un collegamento a cascata su tre livelli

2/4/8ポート ビデオスプリッター ユーザーガイド VS-92A/VS-94A/VS-98A

www.aten.com サポートお問合せ窓口：03-5323-7178

ハードウェア必要環境

出力デバイス

接続するビデオ出力デバイスは下記のインターフェースを持っている必要があります:
• D-sub 15 アナログVGA出力コネクター

ディスプレイデバイス

D-sub 15 アナログVGA入力コネクターを持っていること

注意:
1. VS-92A/VS-94A/VS-98A は VGA、XGA、UXGA、WUXGA マルチシンクモニターをサポートしています。
2. DDC対応のディスプレイをビデオ出力ポート1に接続された場合は、その他のポートに接続されるディスプレイはポート1のディスプレイの最大解像度を表示可能である必要があります。

ケーブル

• ビデオ出力デバイスとビデオスプリッターの接続に、D-sub 15 オス－メスのVGAケーブルが必要です。
• ビデオスプリッターとディスプレイの接続に、D-sub 15 オス－オスのVGAケーブルが必要です。

ハードウェア概要 A

フロントビュー

1.電源LED

リアビュー

2.電源ジャック
3.ビデオ入力ポート
4.ビデオ出力ポート

ハードウェアセットアップ

単体接続 B

単体接続はビデオスプリッターを1台だけ使用して各デバイスを接続します。

1. コンピューターまたはその他のビデオ出力デバイスと、ビデオスプリッターを対応するD-sub 15 オス－メスのVGAケーブルを使用して接続します。
2. ビデオスプリッターとディスプレイを、D-sub 15 オス－オスのVGAケーブルを使用して接続します。
3. 製品同梱の電源アダプターを使用して、電源コンセントとビデオスプリッターの電源ジャックを接続してください。
4. ビデオスプリッターの電源がオンになったら、ディスプレイおよびコンピューターまたはその他のビデオ出力デバイスの電源をオンにしてください。

カスケード接続 C

より多数のディスプレイを接続する場合は、ビデオ出力ポートにさらにビデオスプリッターをカスケード接続して増設することができます。D-sub 15 オス－メスのVGAケーブルを使用して、ビデオスプリッター親機のビデオ出力ポートと、子機のビデオ入力ポートを接続してください。（接続図の5 参照）

カスケード接続の際にはVS-92A/VS-94A/VS-98Aを取り混ぜることが可能です。

仕様

機能		VS-92A	VS-94A	VS-98A
ディスプレイ接続数		2 / 8*	4 / 64*	8 / 512*
コネクター	ビデオ入力	1 x D-sub15 オス		
	ビデオ出力	2 x D-sub15 メス	4 x D-sub 15 メス	8 x D-sub15 メス
	電源	1 x DCジャック		
LED	電源	1 (オレンジ)		
ビデオ	解像度	1,920 x 1,440 @ 60 Hz		
	バンド幅	350 MHz		300 MHz
ケーブル延長距離		65 m		
消費電力		DC9V,1.24W	DC9V,2.03W	DC9V,3.94W
使用環境	動作温度	0~50°C		
	保管温度	-20~60°C		
	湿度	0~80% RH, 結露なきこと		
本体仕様	ケース材料	メタル		
	重量	0.42 kg	0.61 kg	0.69 kg
	サイズ (W×D×H)	13.00 x 7.50 x 4.50 cm	20.00 x 7.50 x 4.50 cm	

*3段階カスケード時の最大接続数

2/4/8포트 비디오 분배기 사용자 설명서 VS-92A / VS-94A / VS-98A

www.aten.com Phone: 02-467-6789

요구사항

소스 장치

비디오 콘텐츠의 소스가 되는 컴퓨터나 장치에 다음 장비가 설치되어 있어야 합니다.
• HDB-15 출력 단자

디스플레이 장치

설치하려는 각 출력 포트당 HDB-15 입력 단자가 있는 디스플레이 장치

알림:
1. VS-92A/VS-94A/VS-98A 는 VGA, XGA, UXGA, WUXGA 와 멀티싱크 모니터를 지원합니다.
2. 비디오 출력 포트 1에 DDC형 모니터를 연결하면, 다른 모든 모니터는 DDC 모니터가 제공할 수 있는 최대 해상도를 지원해야 합니다.

케이블

• 비디오 소스 장치용 고밀도 HDB-15 비디오 연장 케이블
• 설치하려는 각 디스플레이 장치용 고밀도 HDB-15 비디오 연장 케이블

하드웨어 리뷰 A

정면

1. 전원 LED

후면

2. 전원 잭
3. 비디오 입력 포트
4. 비디오 출력 포트

하드웨어 설치

단일 설치 B

단일 설치는 첫 유닛에서 캐스케이드 연결되는 비디오 분배기가 없음을 뜻합니다. 단일 설치를 셋업하려면, 다음 절차를 따르십시오:

1. 고밀도 HDB-15 암/수 비디오 연장 케이블을 사용하여 PC나 소스 장치의 비디오 포트와 비디오 분배기 후면의 비디오 입력 포트를 연결합니다.
2. 2/4/8 고밀도 HDB-15 암/수 비디오 연장 케이블을 사용하여 2/4/8 모니터/디스플레이 장치와 비디오 분배기 후면 패널에 있는 비디오 출력 포트를 연결합니다.
3. 패키지에 동봉된 전원 어댑터를 AC 전원에 연결하고, 전원 어댑터 케이블을 비디오 분배기의 전원 잭에 연결합니다.
4. 비디오 분배기를 켜고, 모니터/디스플레이 장치를 켠 뒤, PC/소스 장치를 켭니다.

캐스케이드 C

디스플레이 장치를 더 사용하려면, 비디오 분배기의 출력 포트에 추가 유닛을 캐스케이드 연결하면 됩니다. 간단히 추가 고밀도 HDB-15 암/수 비디오 연장 케이블을 사용하여 부모 분배기의 비디오 출력 포트와 자식 분배기의 비디오 입력 포트를 연결합니다. 설치 도표의 5번을 참조하십시오.

포트가 허락하는 한 필요한 만큼의 VS-92A/VS-94A/VS-98A 유닛을 추가로 연결할 수 있으며, 동일한 캐스케이드 연결에 세 종류의 모델을 섞어도 됩니다.

제품 사양

기능		VS-92A	VS-94A	VS98A
디스플레이 연결		2 / 8*	4 / 64*	8 / 512*
단자	비디오 입력	1 x HDB-15 수		
	비디오 출력	2 x HDB-15 암	4 x HDB-15 암	8 x D-sub15 메스
	전원	1 x DC 잭		
LED	전원	1 (주황)		
비디오	해상도	1920 x 1440 @ 60 Hz		
	대역폭	350 MHz		300 MHz
케이블 길이제한		65 m		
전원 소비		DC9V,1.24W	DC9V,2.03W	DC9V,3.94W
환경	작동 온도	0~50° C		
	보관 온도	-20~60° C		
	습도	0~80% RH, 비응축		
제품 외관	외장	메탈		
	무게	0.42 kg	0.61 kg	0.69 kg
	무게 (길이x폭x높이)	13.00 x 7.50 x 4.50 cm	20.00 x 7.50 x 4.50 cm	

*3단계 캐스케이드 연결의 경우

VS-92A / VS-94A / VS-98A 2/4/8-端口视频分配器用户指南

www.aten.com 电话支持:010-5255-0110

系統需求

来源端设备

如下的配备必須安装于电脑上或视频设备:
• HDB-15输出端口

显示端设备

针对每个欲安装的输出端口，各需一组配备HDB-15 输入端口的显示设备。

注意:
1. VS-92A/VS-94A/VS-98A支持VGA,XGA,UXGA,WUXGA和MultiSync的显示器。
2. 如果您连接DDC类型屏幕至视频输出端口1,其它端口的屏幕也必須支持DDC屏幕所提供的最高分辨率。

线缆

• 视频来源端设备需要一条高密度HDB-15视频延长线缆。
• 针对每个欲安装的显示端设备，各需一条高密度HDB-15视频延长线缆。

硬件检视 A

前视图

1. 电源LED指示灯

后视图

2. 电源插孔
3. 视频输入端口
4. 视频输出端口

硬件安装

单层架构安装 B

在单层架构安装下，第一层设备不需堆叠额外的视频分配器 。请执行如下的步骤以设定单层架构安装。

1. 使用一条高密度HDB-15公头/母头视频延长线缆连接PC或来源端设备至视频分配器后方面板的视频输入端口。
2. 使用2/4/8条高密度HDB-15公头/母头视频延长线缆连接屏幕/显示设备至位于视频分配器后方面板的视频输出端口。
3. 将电源变压器插至AC电源，并将电源变压器线缆插至视频分配器上的电源插孔。
4. 开启视频分配器、屏幕/显示设备和PC/来源端设备的电源。

堆叠串联 C

为了提供更多的显示设备，额外的设备必須堆叠至视频分配器上的输出端口。高密度HDB-15公头/母头视频延长线缆连接母分配器的视频输出端口至任何可用子分配器的视频输入端口。请参考安装联机图编号5。

您可以堆叠VS-92A/VS-94A/VS-98A只要有任何可供堆叠使用的端口，而且三个型号可以混合堆叠。

规格表

功能		VS-92A	VS-94A	VS98A
显示设备连接数		2 / 8*	4 / 64*	8 / 512*
界面	视频输入	1 x HDB-15公头		
	视频输出	2 x HDB-15母头	4 x HDB-15母头	8 x HDB-15母头
	电源	1 x DC插孔		
LED指示灯	电源	1 (橙)		
屏幕	分辨率	1920 x 1440 @ 60 Hz		
	频宽	350 MHz		300 MHz
线缆距离		65公尺		
耗电量		DC9V,1.24W	DC9V,2.03W	DC9V,3.94W
作业环境	操作温度	0－50° C		
	储存温度	-20－60° C		
	湿度	0－80% RH, 非凝結		
整体特性	外壳	金属		
	重量	0.42公斤	0.61公斤	0.69 kg
	尺寸(长x宽x高)	13.00 x 7.50 x 4.50厘米	20.00 x 7.50 x 4.50厘米	

* 透过三层堆叠连接

VS-92A / VS-94A / VS-98A 2/4/8-埠視訊分配器使用者指南

www.aten.com 技術服務專線：02-8692-6959

系統需求

來源端裝置

如下的配備必須安裝於電腦上或視訊裝置:
• HDB-15輸出連接埠

顯示端裝置

針對每個欲安裝的輸出連接埠，各需一組配備HDB-15 輸入連接埠的顯示裝置。

注意:
1. VS-92A/VS-94A/VS-98A支援VGA,XGA,UXGA,WUXGA和MultiSync的顯示器。
2. 如果你連接DDC類型螢幕至視訊輸出埠1,其他連接埠的螢幕也必須支援DDC螢幕所所提供的最高解析度。

線材

• 視訊來源端裝置需要一條高密度HDB-15視訊延長線材。
• 針對每個欲安裝的顯示端裝置，各需一條高密度HDB-15視訊延長線材。

硬體檢視 A

前視圖

1. 電源LED指示燈

背視圖

2. 電源插孔
3. 視訊輸入埠
4. 視訊輸出埠

硬體安裝

單層架構安裝 B

在單層架構安裝下，第一層裝置不需堆疊額外的視訊分配器 。請執行如下的步驟以設定單層架構安裝。

1. 使用一條高密度HDB-15公頭/母頭視訊延長線材連接PC或來源端裝置至視訊分配器後方面板的視訊輸入埠。
2. 使用2/4/8條高密度HDB-15公頭/母頭視訊延長線材連接螢幕/顯示裝置至位於視訊分配器後方面板的視訊輸出連接埠。
3. 將電源變壓器插至AC電源，並將電源變壓器線材插至視訊分配器上的電源插孔。
4. 開啟視訊分配器、螢幕/顯示裝置和PC/來源端裝置的電源。

堆疊串接 C

為了提供更多的顯示裝置，額外的裝置必須堆疊至視訊分配器上的輸出埠。高密度HDB-15公頭/母頭視訊延長線材連接母分配器的視訊輸出埠至任何可用子分配器的視訊輸入埠。請參考安裝連線圖編號5。

你可以堆疊VS-92A/VS-94A/VS-98A只要有任何可供堆疊使用的連接埠，而且三個型號可以混合堆疊。

規格表

功能		VS-92A	VS-94A	VS-98A
顯示裝置連接數		2 / 8*	4 / 64*	8 / 512*
介面	視訊輸入	1 x HDB-15公頭		
	視訊輸出	2 x HDB-15母頭	4 x HDB-15母頭	8 x HDB-15母頭
	電源	1 x DC插孔		
LED指示燈	電源	1 (橙)		
螢幕	解析度	1920 x 1440 @ 60 Hz		
	頻寬	350 MHz		300 MHz
線材距離		65公尺		
耗電量		DC9V,1.24W	DC9V,2.03W	DC9V,3.94W
作業環境	操作溫度	0－50° C		
	儲存溫度	-20－60° C		
	濕度	0－80% RH, 非凝結		
整體特性	外殼	金屬		
	重量	0.42公斤	0.61公斤	0.69公斤
	尺寸(長x寬x高)	13.00 x 7.50 x 4.50公分	20.00 x 7.50 x 4.50公分	

* 透過三層堆疊連接