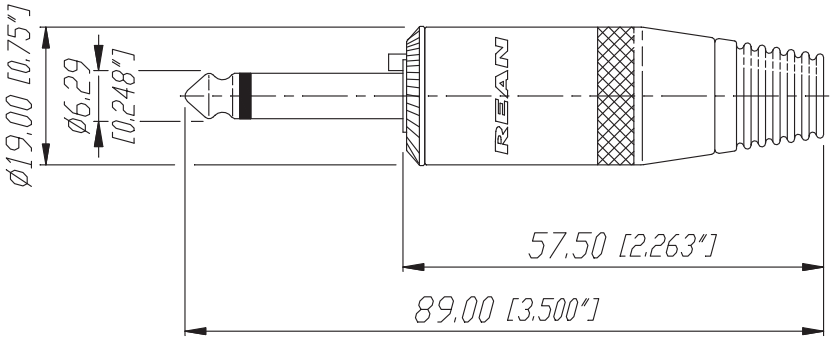

					Werkstoff:	Massstab:		Datum	Name
				*)Lieferant darf ohne Rueckspracche nicht geaendert werden		1:1	Gezeichnet	04.04.02	Battlogg
							Geprueft		
				Zeichnung urheberrechtlich geschuetzt (DIN 34) (C)			Gesehen		
				Benennung: 1/4" Phone Plugs NYS 225S			Ersetzt durch:		Blatt
							Ersatz fuer:		von Blatt
Ind.	Aenderung	Datum	Name	REAN			Zeichn. Nr. 3102 ST 22 65		